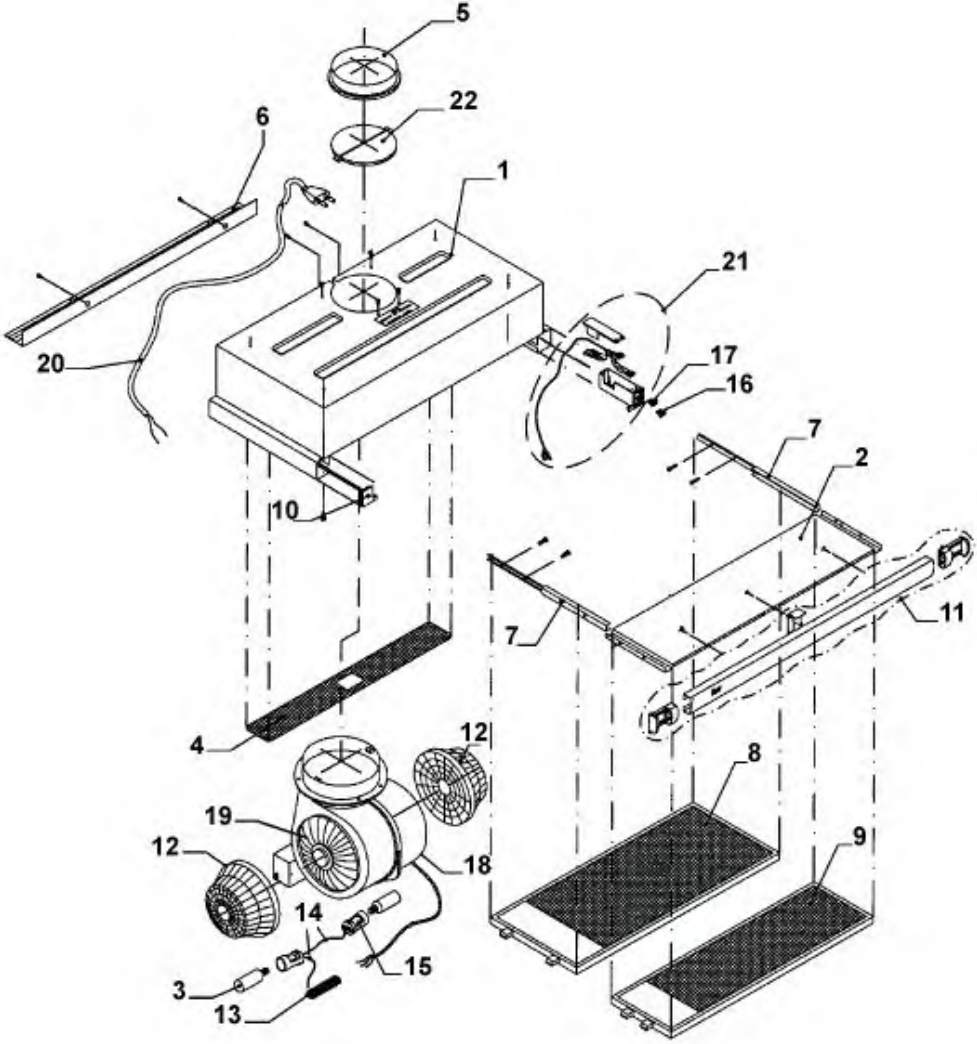
5
22
6
1
21
20
17
16
7
2
10
11
7
4
12
8
19
12
18
9
14
15
3
13